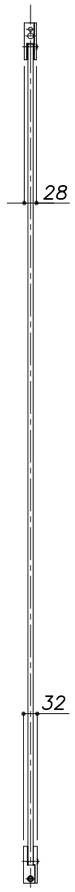

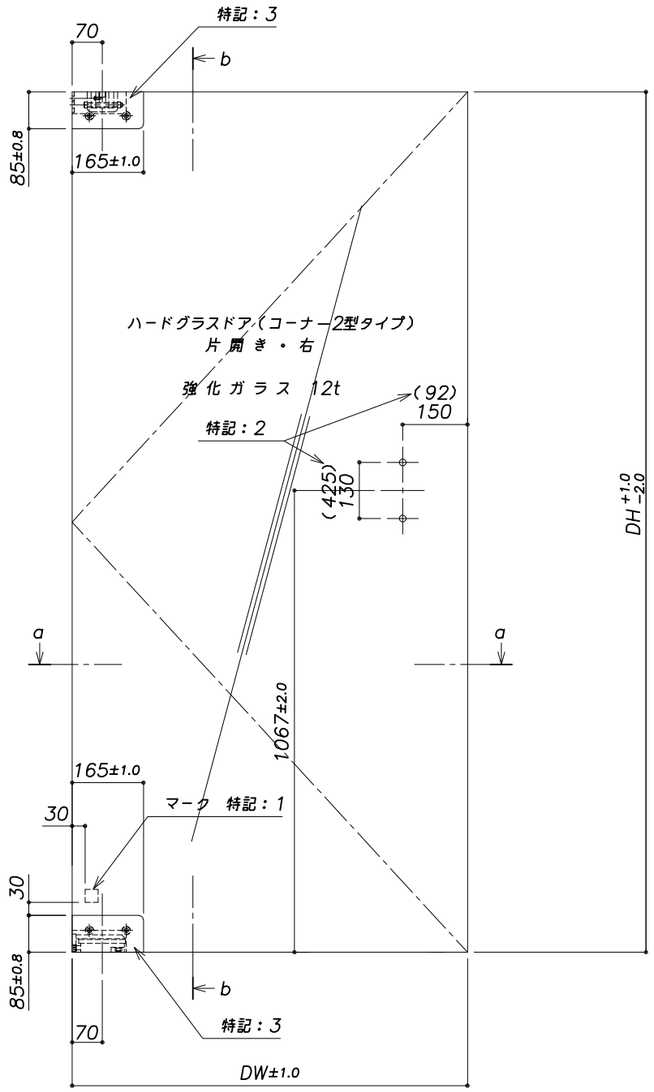

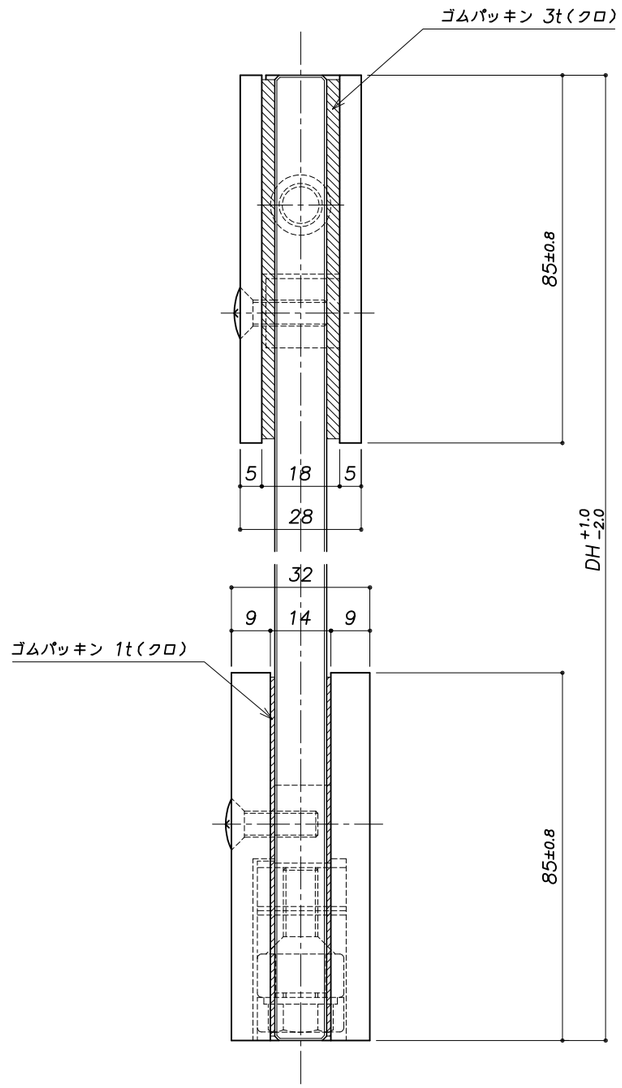

b − b 断面詳細図

ドア寸法		
	DW	DH
制作可能範囲	400~1200	1200~2550

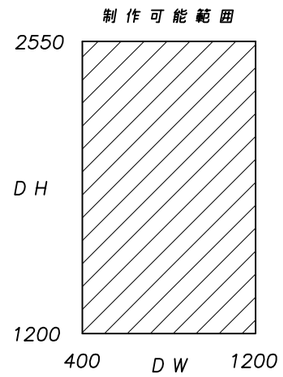

面材品種	
透明ガラス（JIS R3202）	透　明

フレーム種類	
標　準	ステンレス ヘアライン #150
	ステンレス 鏡面 #700以上
特　殊	発注時の色見本によること

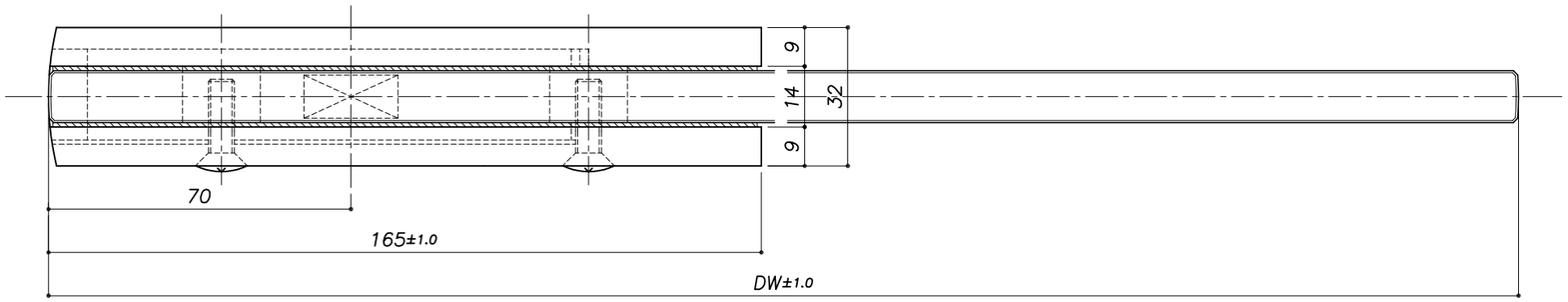

a − a 断面詳細図

3. ドア上部コーナーフレーム調整式金具（KD 2）・ドア下部コーナーフレーム調整式金具（KD 4）仕様。
2. 把手穴部（ ）寸法は、棒把手の場合を示す。
特記：1. マークは、ガラスに外刻・外読にて、エッチング事。

訂正・備考	受領印　年月日	ハードグラス工業株式会社	年　月　日 2002.09.20	工事名称 ハードグラスドア 12T − コーナー2型タイプ	工事番号	図面番号 1/1
			検修 平松 / 担当 竹中 / 製図 深田	図面名称 標　準　図（片開き） 尺度 1/1.1/10	整理番号	

A2.1:1